MOTOPOMPE AUTOADESCANTI VUOTOASSISTITE

RW425+TT

ROBUSTA Hydraulic System

VIESSE POMPE•ITALIA

Le pompe vuotoassistite "Robusta" sono realizzate per le applicazioni più gravose e difficili nei settori: edilizia, emergenza e industria.

La girante a pale aperte e doppia curvatura, unica al mondo, garantisce un elevato rendimento idraulico.
Lo spessore del corpo e delle pale della girante permettono di pompare anche i fluidi più abrasivi e con un notevole passaggio di corpi solidi.
Il depressore ad alta capacità di vuoto permette un adescamento rapido e continuo, rendendole particolarmente idonee al servizio wellpoint.

CARATTERISTICHE

- ✔ Costruzione in ghisa EN-JL1030 secondo UNI EN 1561 con corpo modulare.
- ✔ Voluta interna corazzata sostituibile senza viti, in ghisa sferoidale EN-JS1030 secondo UNI EN 1563.
- ✔ Tenuta meccanica ad alta resistenza.
- ✔ Portine di ispezione di grandi dimensioni per facilitarne la pulizia e l'ispezione.
- ✔ Bocche flangiate norm. EN1092-1:2003 con prigionieri.
- ✔ Innescamento rapido fino a 8 metri verticali.

VERSIONI			
Codice	RW425BGS4/LD62+TT	RW425AGS4/Y388+TT	RW425AGS4/Y488+TT
POMPA			
Giri/min	1800	2000	2200
P MAX pompa (kW)	12.5	21	28
Q MAX (m^3/h)	200	200	200
H MAX (m)	25	30	37
Ø Bocche DN (mm - ")	100 (4")	100 (4")	100 (4")
Ø Girante (mm)	225	250	250
Passaggio solidi MAX (mm)	73 x 30	73 x 30	73 x 30
Portata depressore (Nm^3/h)	75	75	75
MOTORIZZAZIONE			
Marca	Lombardini 9LD625-2	Yanmar 3TNV88	Yanmar 4TNV88
N. cilindri	2	3	4
Cilindrata (cc)	1248	1642	2190
Potenza MAX motore (kW)	21	28.2	35
Raffreddamento	Aria	Acqua	Acqua
Carburante	Diesel	Diesel	Diesel
Avviamento	Elettrico	Elettrico	Elettrico
ALLESTIMENTO			
Accoppiamento	Giunto elastico	Giunto elastico	Giunto elastico
Capacità serbatoio (L)	650	650	650
Peso totale versione +TT (kg) **	500	580	620
Base con serbatoio (+BT)	✔	✔	✔
Carrello con serbatoio (+TT) tipo pesante a traino lento	✔	✔	✔

** Serbatoio vuoto

MATERIALI STANDARD	
Corpo	Ghisa GJL250
Voluta	Ghisa sferoidale GJS400
Girante a pale aperte	Ghisa sferoidale GJS400
Tenuta meccanica	Carburo di silicio / Viton®
Albero	Acciaio C40
Elastomeri	Nitrile

Altre versioni disponibili su richiesta.

ACCESSORI OPZIONALI

Raccordi sferici flangiati

Curva 90°

Tubo aspiraz. con raccordo e filtro

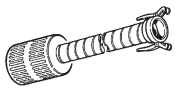

Manichetta mandata con raccordi

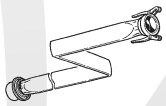

MOTOPOMPE AUTOADESCANTI VUOTOASSISTITE

RW425+TT

ROBUSTA Hydraulic System

VIESSE POMPE·ITALIA

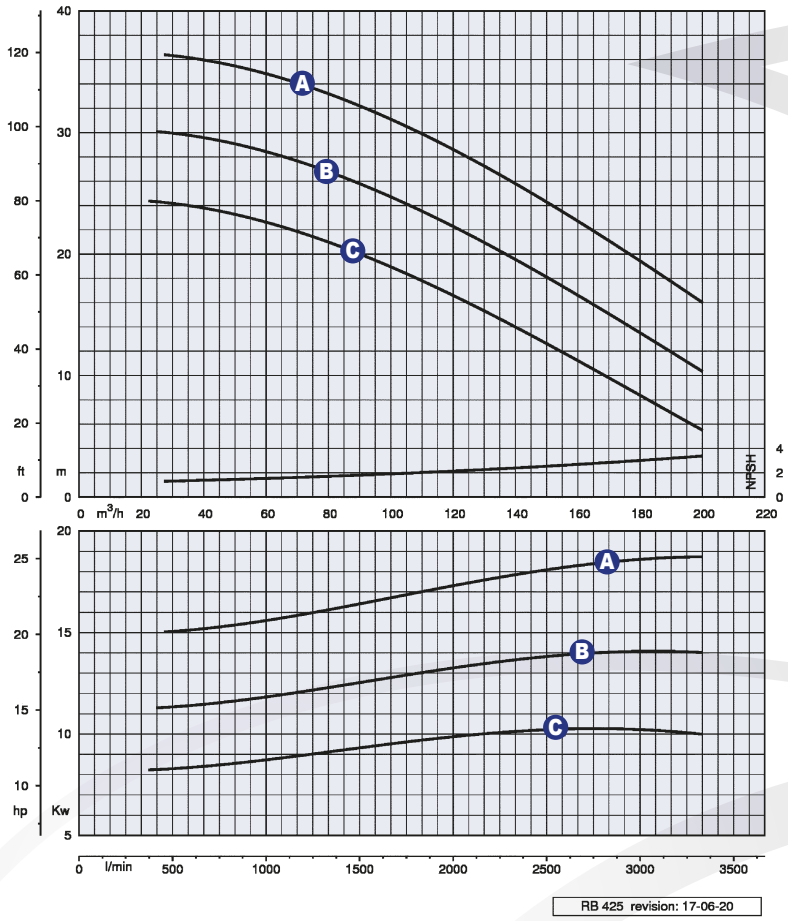

DIAGRAMMI PRESTAZIONALI

- **A** RW425AGS4/Y488+TT
- **B** RW425AGS4/Y388+TT
- **C** RW425BGS4/LD62+TT

Test eseguiti secondo la norma UNI EN ISO 9906 - Livello 2
Liquido di prova: acqua pulita, densità 1 kg/dm³
Passaggio di solidi sferici: Ø 14 mm (0,6")
Tempo di priming: 40 s da 1,5 m (4,9 ft)
Max. potenza assorbita: 26.0 kW - 34.9 HP (3000 rpm)

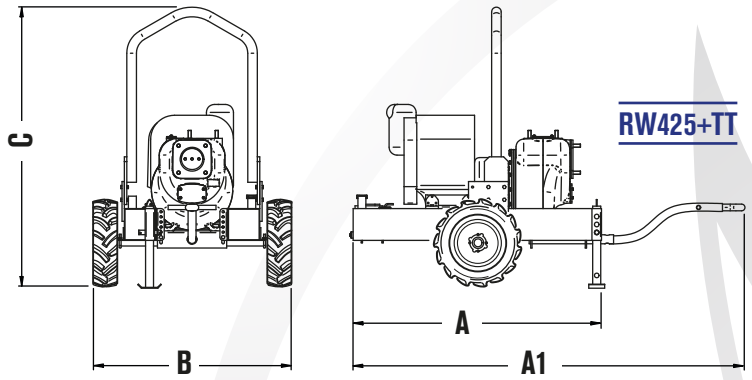

RW425+TT

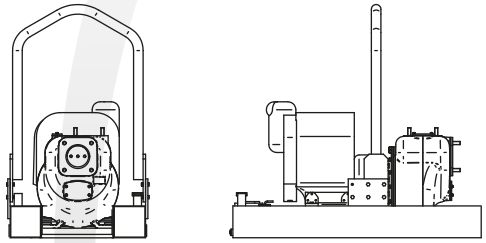

RW425+BT

DIMENSIONI mm

	A	A1	B	C
Versione +TT	220	340	160	160

Dimensioni indicative e non vincolanti.

10 .2018 – Rev. 02-B

VIESSE POMPE ITALIA s.r.l.
42048 RUBIERA (RE) Italy • Via Mantegna, 13 • Tel +39 0522 626636 • Fax +39 0522 626604
info@viessepompe.it • www.viessepompe.it